Draufsicht auf Bodenplatte M. 1: 50
Obere und untere Lage

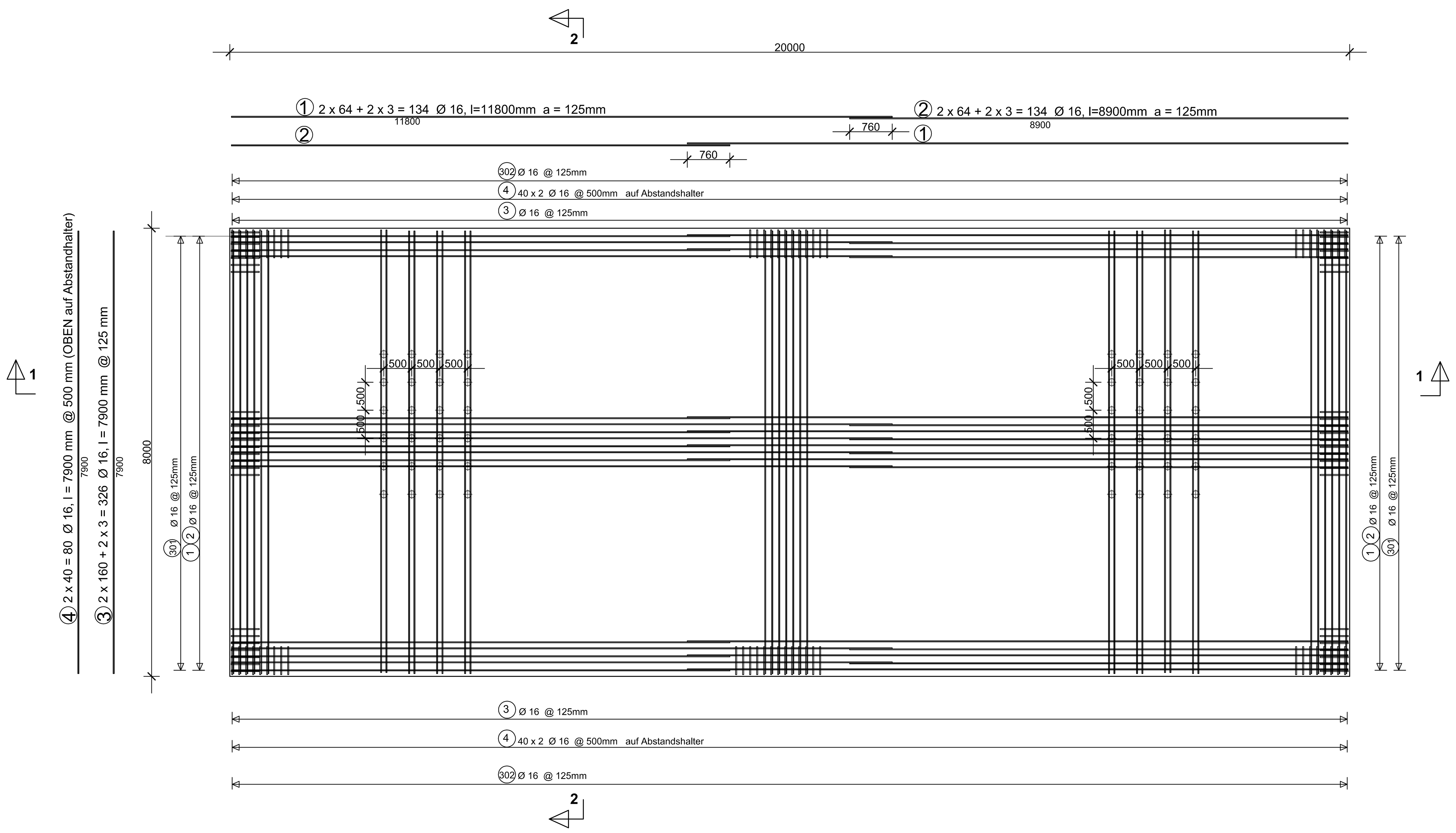

Querschnitt 2 - 2 M. 1: 10

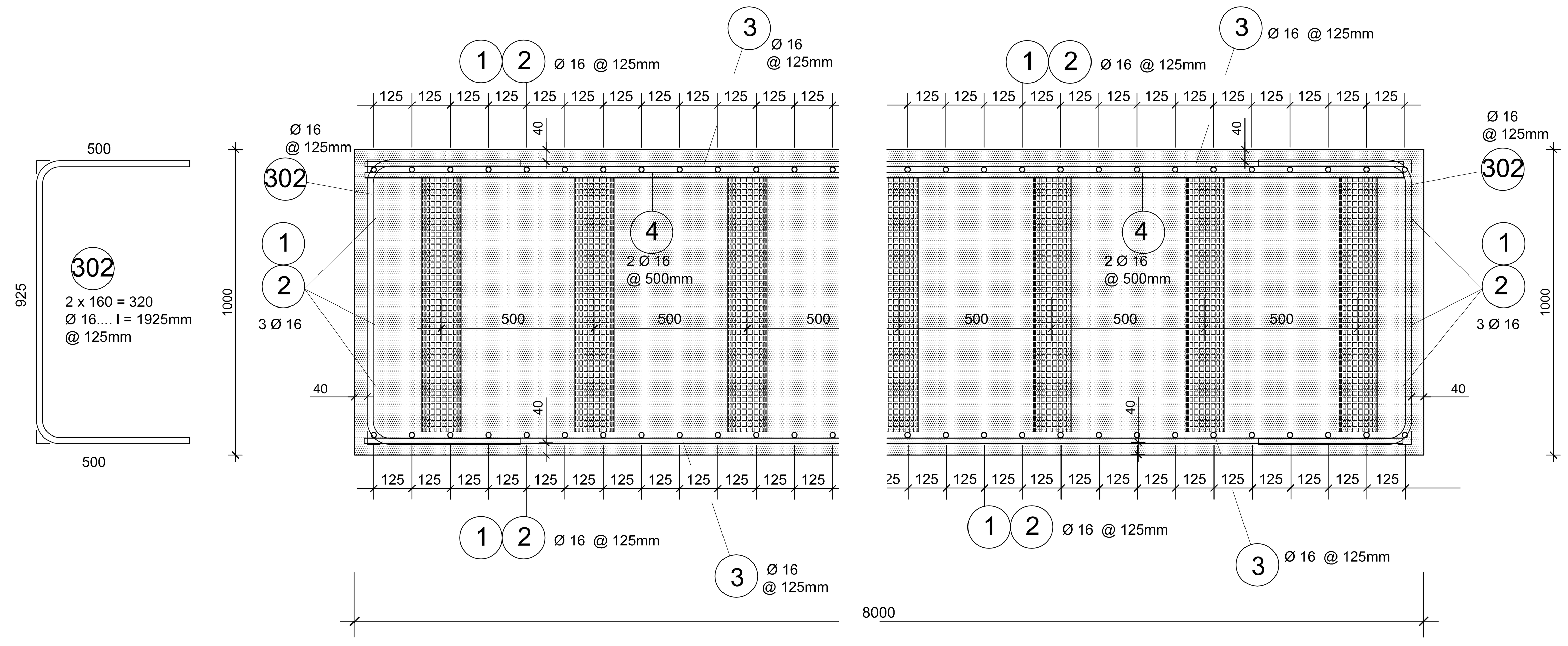

Längsschnitt 1 - 1 M. 1: 10

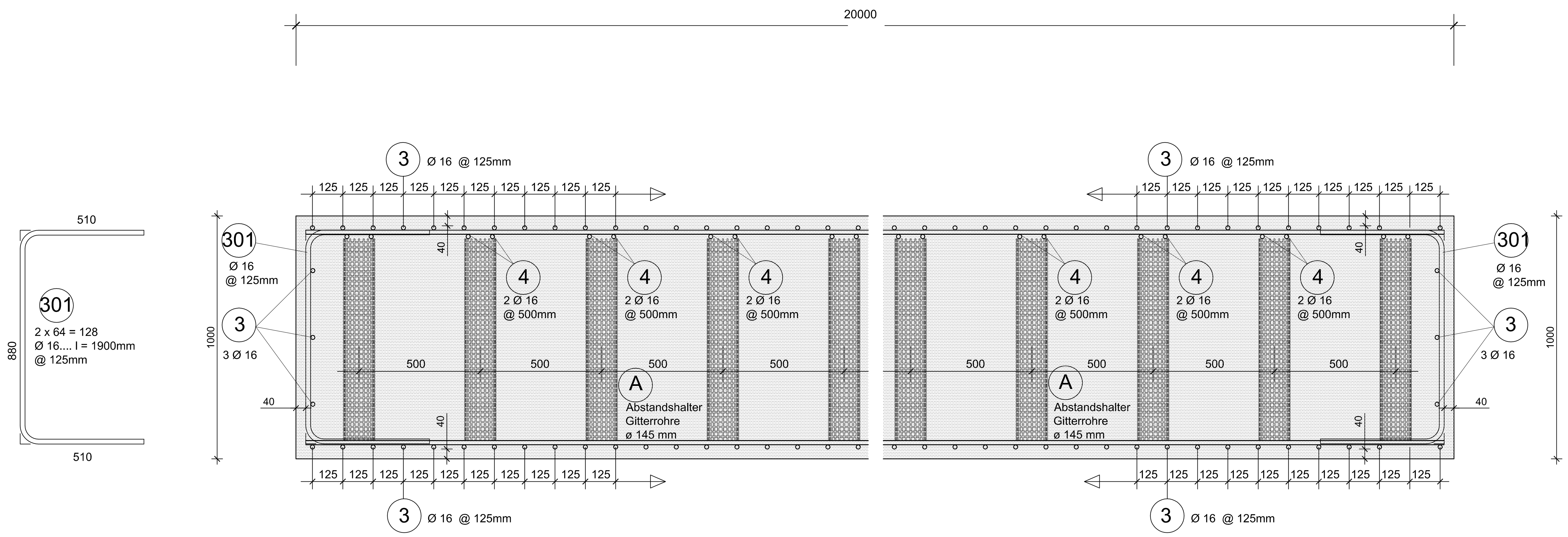

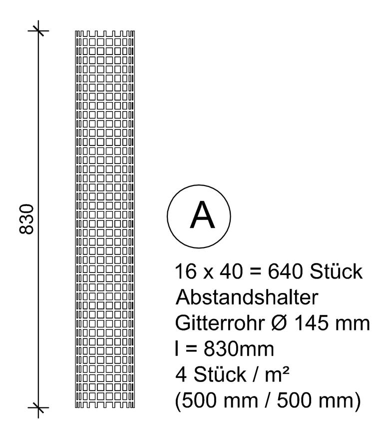

Schöck ComBAR® Stückliste

Pos.	Menge	Ø	Länge [mm]	Gewicht [kg/m]	Gewicht Kopf [kg/Stück]	Gewicht gesamt [kg]
1	134	16	11800	0,52	-	822.22
2	134	16	8900	0,52	-	620.15
3	326	16	7900	0,52	-	1339.21
4	80	16	7900	0,52	-	328.64
301	128	16	1900	0,49		119.17
302	320	16	1925	0,49		301.84
						3531.23

(A) 640 Abstandshalter Ø 145mm
l = 850 mm (320 x l = 2000 mm)
4 Stück / m² (@ 500mm / 500mm)

21 000 Stück Clip ø 16 mm

Detail Verbindung mit "Schöck Clips Ø 16"

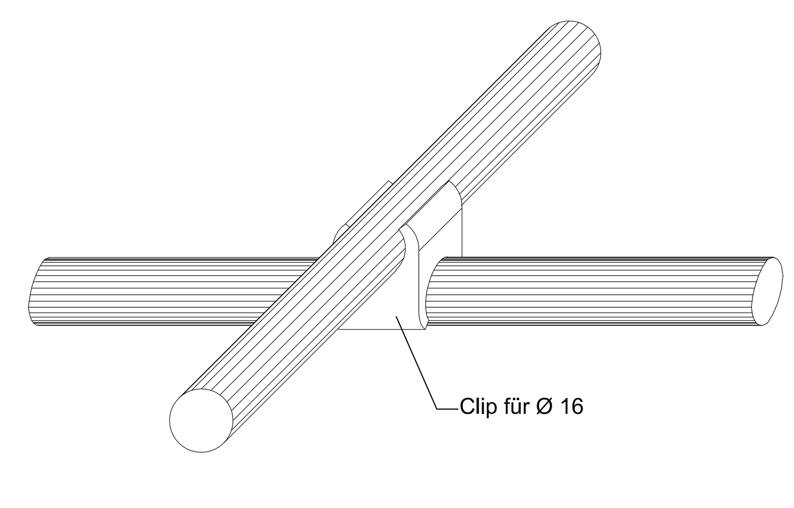

Alle ComBAR Stäbe müssen an den Kreuzungspunkten kreuzweise mit Bindedraht 2 x Ø 3 mm oder 2 x 2 Ø 1,4 mm miteinander verbunden werden.

Notwendige Einbau- und Transportbehelfskonstruktionen (z.B. Leiter, Rahmen) sind nicht Bestandteil des Bewehrungsplanes. Diese sind unbedingt vor dem Einbau bzw. der Korbmontage zwischen der Baustelle und der Firma Schöck abzustimmen.

Nichtmetallische Abstandshalter sind nicht dargestellt. Diese werden durch den Bewehrungskorblieferanten montiert.

Die Stahlbewehrung ist entsprechend der ComBAR-Stabanordnung anzupassen. Stahlbewehrung ober- und unterhalb der Durchörterung ist nicht dargestellt. (siehe zugehörige Pläne)

Der montierte Korb kann nur lastfrei aufgerichtet werden. Vor dem Aufrichten sind die Ingenieure der Firma Schöck Bauteile GmbH zu befragen.

Alle Maße sind bei der Korbmontage zu prüfen.

Sämtliche Fundamente sind frostfrei und auf tragfähigen Boden zu gründen.

Die Fundamente wurden für eine Bodenpressung von zul. σ = ... kN/m² bemessen.

Vorhandene Baugrundgutachten sind zu beachten.

Unter sämtlichen Fundamenten ist eine Sauberkeitsschicht von 5 – 10 cm C8/10 herzustellen.

Bei Unterfangungen und Ausschachtungen längs einer Wand ist DIN 4123 zu beachten.

Unterzüge sind mit der Decke in einem Guss zu betonieren.

ComBAR® Positionsnummern

001-099	Gerade Stäbe
101-199	Einzelkopfbolzen
201-299	Doppelkopfbolzen
301-399	Gebogene Stäbe und Bügel
401-499	B500NR (Edelstahlbewehrung)
501-599	B500A / B500B

Eigenschaften Schöck ComBAR®

gemäß Allgemeiner bauaufsichtlichen Zulassung Nr. Z-1.6-238 und Schöck ComBAR® Konstruktionshandbuch

Stab

E-Modul		> 60.000 N/mm²
Zugfestigkeit		> 1.000 N/mm²
Char. Dauerzugfestigkeit f_{fk}	> 100 Jahre	= 580 N/mm²
Bemessungsbeiwert f_{fd}	> 100 Jahre	= 445 N/mm²

Bügel

E-Modul		> 55.000 N/mm²
Bemessungswert f_{fd}	> 100 Jahre	= 160 N/mm²
Biegerollendurchmesser df		> = 7 df

Kopf

Bemessungswert f_{fd}	> 100 Jahre	= 130 N/mm²

Baustoffe soweit nicht anders angegeben

Beton Festigkeit / Güte: C; Betondeckung nomc = 40 mm

Betonstahl B500

Alle Maße in [mm].

Sämtliche Maße sind vom Unternehmer verantwortlich zu überprüfen.

ComBAR® darf nur mit einer Säge geschnitten werden. Das Ablängen mit einem Bolzenschneider ist nicht erlaubt.

Die Angaben in diesem Plan bzgl. Menge, Typ und Anordnung der GFK-Bewehrung gelten ausschließlich für Schöck ComBAR®.

ComBAR® Stäbe können mit Bindedraht verrödelt werden.

Zur metallfreien Verbindung von Stäben können Kunststoff-Kabelbinder verwendet werden.

Zur rechtwinkligen metallfreien Verbindung von geraden Stäben gleichen Ø können Schöck Kunststoff Klips Ø8-Ø8 und Ø12-Ø12 verwendet werden.

	Index	Datum	K1 bearbeitet	B1 gezeichnet
B	B	--.--.----		
A	A	--.--.----		
Änderung				
Erstellung		--.--.----	Karlheinz Ibach	k. huck
Tel.: +49 (0) 7223 967 -			159	143

Bauvorhabennummer: 456...

Bauvorhaben: xyz 1

xyz 2

Zeichnungsnummer: 456...-001

Bauteil: ComBAR-Bewehrung Bodenplatte Musterplan

Maßstab: 1:50; 1:10; 1:1 @A 0

VORABZUG

Schöck
Innovative Baulösungen
Schöck Bauteile GmbH
Vimbucher Str. 2
D-76534 Baden-Baden
Tel.:+49 (0) 7223/967-449

Diese Zeichnung wurde auf Grundlage folgender Unterlagen / Zeichnung erstellt :

Name: ref1

ref2

Die technische Ausarbeitung ist geistiges Eigentum der Schöck Bauteile GmbH und bedarf der Zustimmung bei Änderung und Weitergabe !